FEMMINA METRICA 90° CON CONO / O-RING 24° SERIE PESANTE
METRIC FEMALE 90° WITH 24° TAPER / O-RING HEAVY SERIES

DKOS-90°

Tipo di connessione *Connection Type*	Filetto femmina metrico *Female Metric Thread*
Tipo di tenuta *Sealing Type*	Cono 24° con O-Ring *24° Taper with O-Ring*
Normativa *Standard*	DIN 3865
Materiale *Material*	Acciaio AVP *Carbon Steel*
Finitura superficiale *Surface Finishing*	Zincatura trivalente *Zinc Plating*

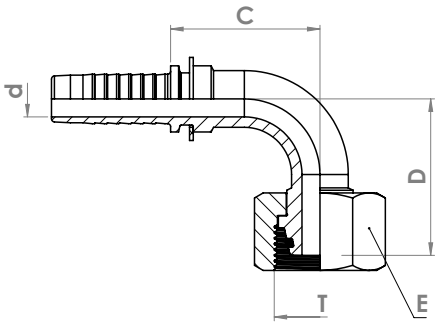

Codice *Part Number*	Diametro tubo *Hose Size*			Filetto *Thread*	Codolo *Pipe*	Dimensioni *Dimensions* (mm)			
	inch	mm	size	T		C	d	E	D
RPF90DKOS1615316	3/16"	4,8	03	M16x1,5	8	25	3	19	26
RPF90DKOS161514	1/4"	6,4	04	M16x1,5	8	26	4	19	28
RPF90DKOS181514	1/4"	6,4	04	M18x1,5	10	27	4	22	30
RPF90DKOS201514	1/4"	6,4	04	M20x1,5	12	27	4	24	30
RPF90DKOS2015516	5/16"	8,0	05	M20x1,5	12	31	5,5	24	35
RPF90DKOS181538	3/8"	9,5	06	M18x1,5	10	34	7	22	34
RPF90DKOS201538	3/8"	9,5	06	M20x1,5	12	34	7	24	34
RPF90DKOS221538	3/8"	9,5	06	M22x1,5	14	33	7	27	33
RPF90DKOS241512	1/2"	12,7	08	M24x1,5	16	45	9,5	30	47
RPF90DKOS30258	5/8"	16,0	10	M30x2	20	44	12	36	50
RPF90DKOS302342	3/4"	19,0	12	M30x2	20	58	15	36	55
RPF90DKOS362342	3/4"	19,0	12	M36x2	25	56	15	46	59
RPF90DKOS362125	1"	25,4	16	M36x2	25	72	20	46	66
RPF90DKOS422130	1"	25,4	16	M42x2	30	72	20	50	66
RPF90DKOS522114	1"1/4	31,8	20	M52x2	38	86	26	60	86
RPF90DKOS522112	1"1/2	38,1	24	M52x2	38	100	32	60	94